TZKLZ KUBICKY – KOTLÍK ZBERNÝ KUBICKÝ

TITÁN – ZINOK

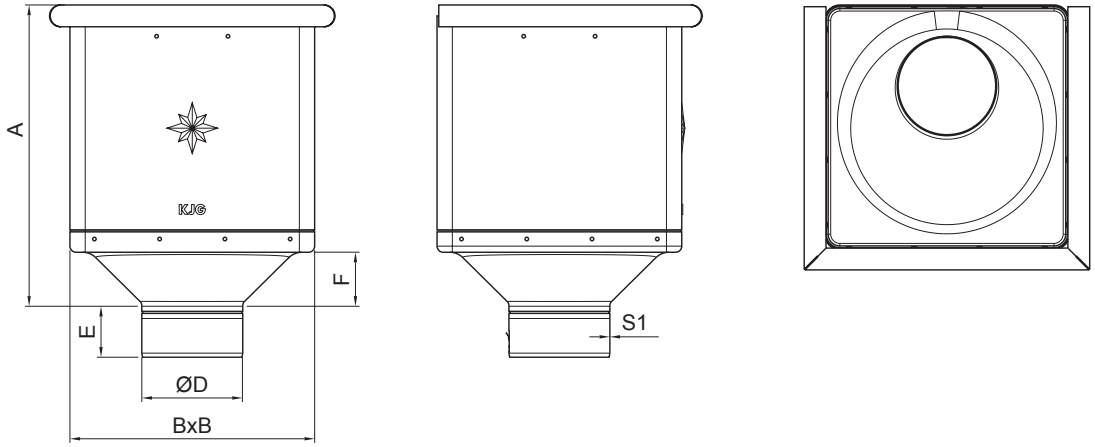

Menovité rozmery (mm)	80	100	120
S1	0,70	0,70	0,70
A	283	283	283
B	240	240	240
D	80	100	120
E	44	49	60
F	40	40	40
G	30	30	30

Pre presné spojenie a kompatibilitu s existujúcimi žľabmi, zvodovými rúrami a príslušenstvom, je potrebné, aby boli dodržané rozmery podľa údajov STN EN 612.

Artikel – Objednávkové číslo TZKLZ KUBICKY

Menovitý rozmer (mm)	80	100	120
● Titán – zinok – Zink–Natural EN 988	●	●	●
Objednávkové číslo	8584074007841	8584074007865	8584074007889
Balenie kartón	/ 2 ks	/ 2 ks	/ 2 ks
Balenie paleta	/ – ks	/ – ks	/ – ks

KJG DESIGN – Titán – zinkové kotlíky zberné Kubické

3D – náhľad	Produktový prospekt web
Technický list o produkte	Objednávkové číslo
Montážny list	Balenie